Verpackt im Gurt in Anlehnung an DIN IEC 60286-3
tape on reel packaging according to DIN IEC 60286-3
Verpackungseinheit: 100 Stück
packaging unit: 100 pcs

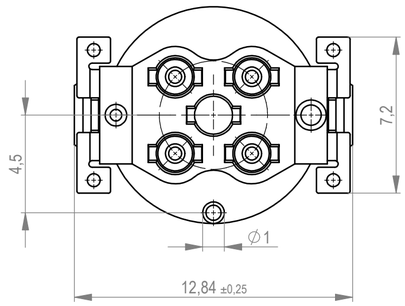

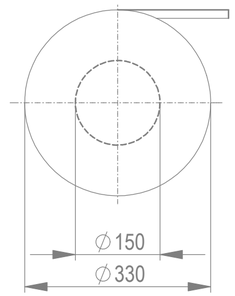

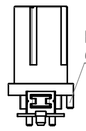

Einbaulage beachten; Zapfen rechts
consider mounting position; peg right

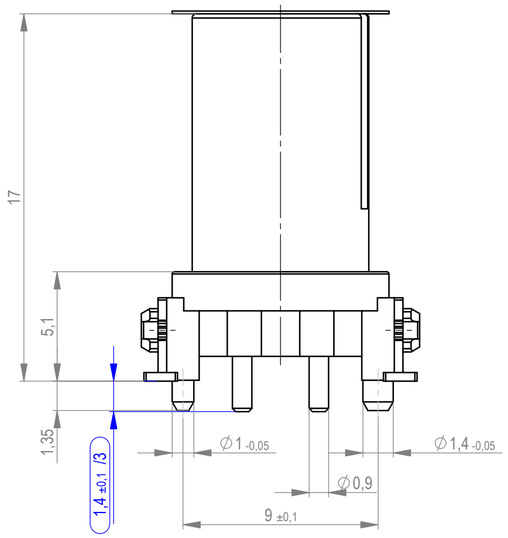

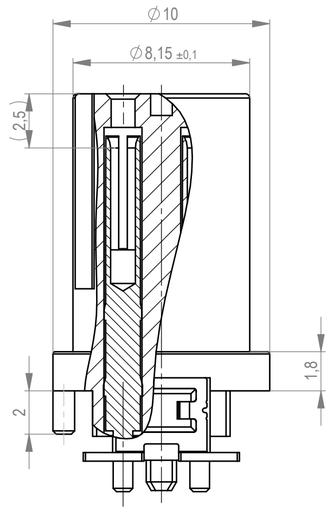

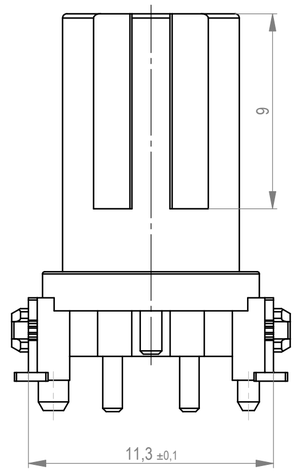

Abspulrichtung - *reel off direction*

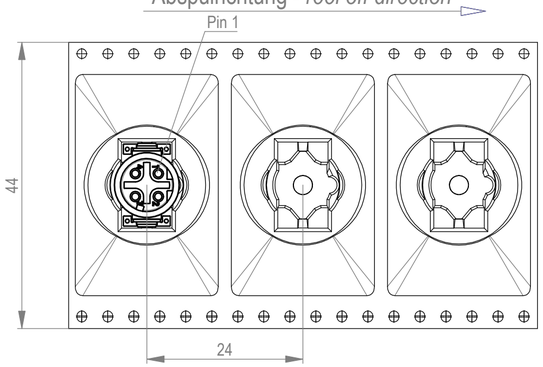

Layout-Vorschlag
PCB-Layout Proposal

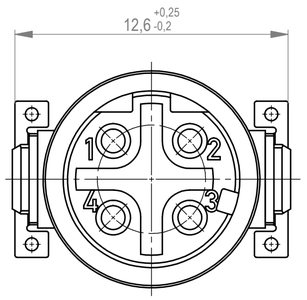

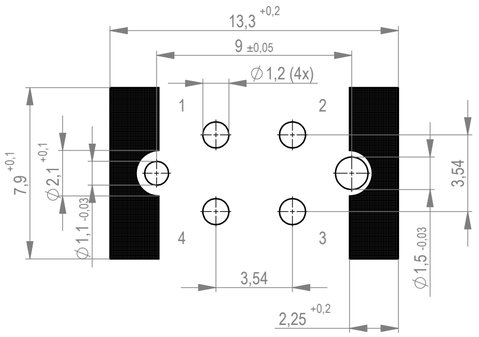

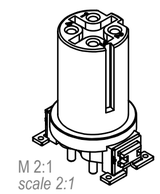

M 2:1
scale 2:1

Zeichnung Spezifikation siehe ERNI Dokument 5.3.17
Drawing Specification according to ERNI Document 5.3.17

Koplanarität aller Clips ≤ 0,1mm
coplanarity of all clips ≤ 0,1 mm

484944	Gurtverpackung mit Pad *tape on reel packaging with Pad*
Ident-Nr. *part-no.*	Bemerkung *remark*

* Auführung: Anschlusslänge 1,4mm
Version: Terminal length 1,4mm

Dimension no.	Tolerances ISO 2768-mK ISO 8015	All Dimensions in mm	Scale 5:1 / Material
Customer drawing:	Subject to modification without prior notice. Drawing will not be updated.		M12 Circular Connector Female Connector D Cod 4p 17mm THR V *
a / Index	26.02.2020 / Date	ERNI International AG, Zürichstrasse 72, 8306 Brüttisellen - Zürich, Switzerland	484945 / Class M12 / I / A2

Weitergabe sowie Vervielfältigung dieses Dokuments, Verwertung und Mitteilung seines Inhalts sind verboten, soweit nicht ausdrücklich gestattet. Zuwiderhandlungen verpflichten zu Schadenersatz. Alle Rechte für den Fall der Patent-, Gebrauchsmuster- oder Geschmacksmustereintragung vorbehalten.
The reproduction, distribution and utilization of this document as well as the communication of its contents to others without express authorization is prohibited. Offenders will be held liable for the payment of damages. All rights reserved in the event of the grant of a patent, utility model or design.

Die deutsche Version dieser Zeichnung dient nur zur Erleichterung der Handhabung. Bei Abweichungen von dem englischen Original gilt das englische Original.
The German version of this drawing has been offered for convenience only and may deviate from the english original. In case of any deviation the English version shall prevail.

Mouser Electronics

Authorized Distributor

Click to View Pricing, Inventory, Delivery & Lifecycle Information:

ERNI Electronics:

484944